図面番号 DRAWING NO. 3HFZ000704

変更記号 REV.MARK

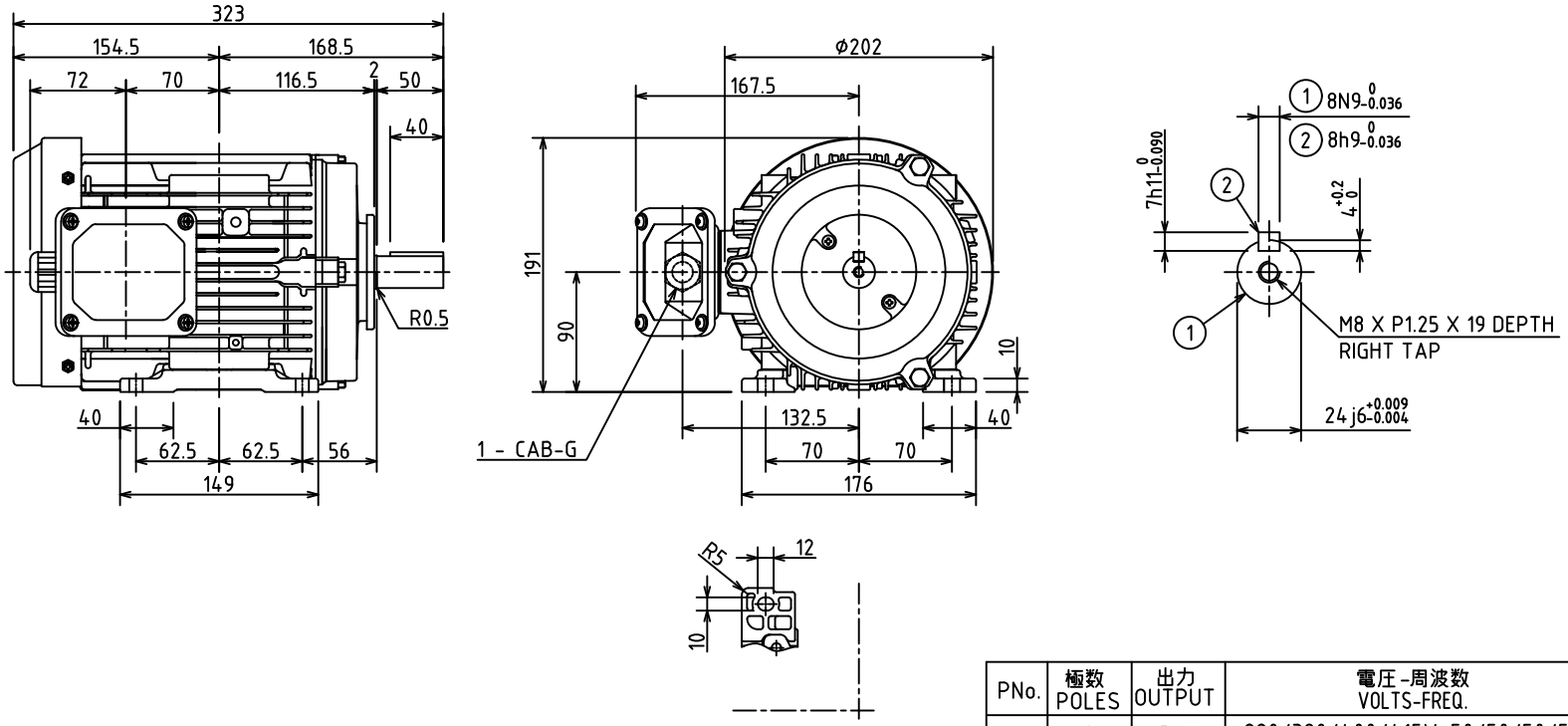

PNo.	極数 POLES	出力 OUTPUT	電圧-周波数 VOLTS-FREQ.	概略質量 APPROX. MASS 本体 MOTOR
1	2	1.5kW	220/380/400/415V-50/50/50/50Hz	-
2	2	2.2kW	220/380/400/415V-50/50/50/50Hz	-

出力 OUTPUT 上記 Above table	極数 POLES 上記 Above table	電圧 VOLTS 上記 Above table V	周波数 FREQ. 上記 Above table Hz	回転速度 FULL LOAD SPEED - min^{-1}	軸受 BEARING 負荷側 LOAD SIDE 6205ZZC3 / 反負荷側 OPP.L.SIDE 6205ZZC3	保護方式 PROTECTION IP55
形 TYPE IKH	式 FORM FCKAW21E	耐熱クラス THERMAL CLASS 155(F)	定格 RATING S1	枠番号 FRAME 90L / フランジ番号 FLANGE -		概略質量 APPROX. MASS 本体 MOTOR 上記 Above table

変更 REVISIONS		
記号 MARK		
年月日 DATE		
承認 APPROVED BY		
変更者 REVISED BY		
記事 CONTENTS		
保管 REGISTERED		

尺度 SCALE N.T.S.

単位 UNITS mm

承認 APPROVED BY N.Q.HUNG Jun.·19·'24

検図 CHECKED BY N..T.PHUNG Jun.·19·'24

設計 DESIGNED BY N.T.DANH Jun.·19·'24

製図 DRAWN BY N.T.DANH Jun.·19·'24

名称 TITLE

三相誘導電動機外形図

OUTLINE FOR THREE PHASE INDUCTION MOTOR

TOSHIBA 東芝産業機器アジア社 TOSHIBA INDUSTRIAL PRODUCTS ASIA CO., LTD

図面番号 DRAWING NO. 3HFZ000704

変更記号 REV.MARK

保管 REGISTERED M

配布先 PRESENT TO

REF. 3HDA001633

IPA3-8

CAD-AC