図面番号 DRAWING NO. 3HFZ000984

変更記号 REV.MARK

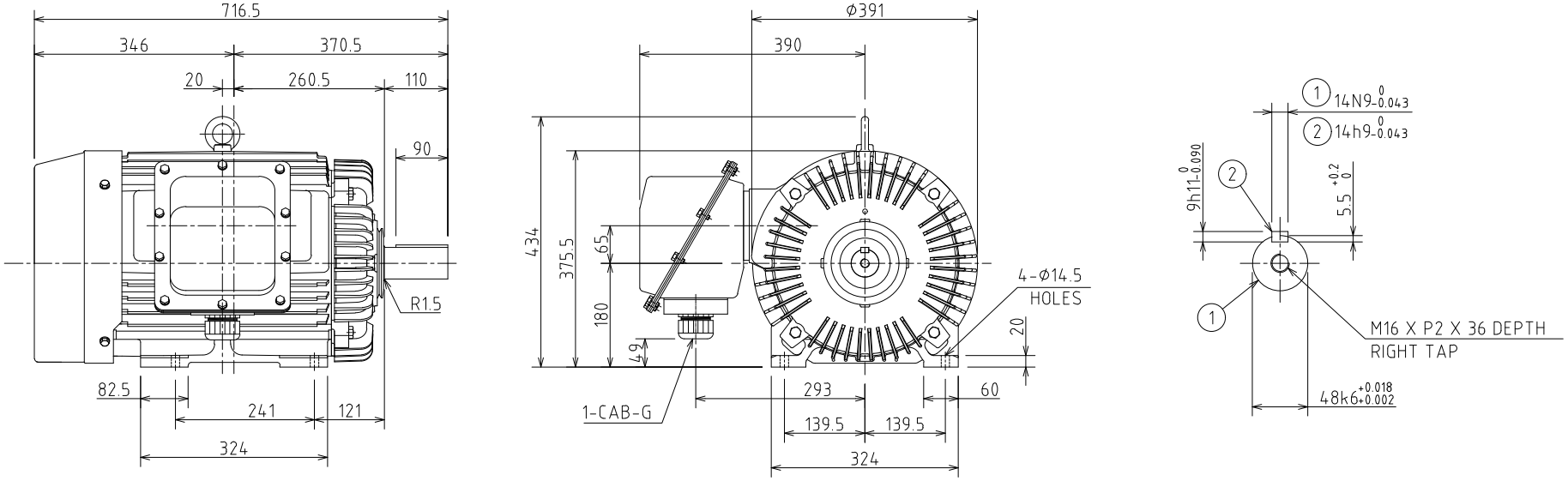

PNo.	極数 POLES	出力 OUTPUT	電圧-周波数 VOLTS-FREQ.	概略質量 APPROX. MASS 本体 MOTOR
1	2	22kW	380/400/415V-50/50/50Hz	-
2				

出力 OUTPUT 上記 Above table	極数 POLES 上記 Above table	電圧 VOLTS 上記 Above table V	周波数 FREQ. 上記 Above table Hz	回転速度 FULL LOAD SPEED - min^{-1}	軸受 BEARING 負荷側 LOAD SIDE 6212ZZC3 / 反負荷側 OPP.L.SIDE 6310ZZC3	保護方式 PROTECTION IP55 / 概略質量 APPROX. MASS 本体 MOTOR 上記 Above table
形 TYPE TKKH	式 FORM FCKW21E	耐熱クラス THERMAL CLASS 155(F)	定格 RATING S1	枠番号 FRAME 180M	フランジ番号 FLANGE -	

記号 MARK		尺度 SCALE N.T.S.	承認 APPROVED BY N.Q.HUNG Jan.·9·'25	検図 CHECKED BY N.T.DANH Jan.·9·'25
年月日 DATE		単位 UNITS mm	設計 DESIGNED BY T.K.PHUNG Jan.·9·'25	製図 DRAWN BY T.K.PHUNG Jan.·9·'25
承認 APPROVED BY				
変更者 REVISED BY				
記事 CONTENTS				
保管 REGISTERED				

変更 REVISIONS

名称 TITLE

三相誘導電動機外形図

OUTLINE FOR THREE PHASE INDUCTION MOTOR

TOSHIBA 東芝産業機器アジア社 TOSHIBA INDUSTRIAL PRODUCTS ASIA CO., LTD

図面番号 DRAWING NO. 3HFZ000984

変更記号 REV.MARK

保管 REGISTERED M

配布先 PRESENT TO

REF. 3HDA001639

IPA3-8

CAD-AC