図面番号 DRAWING NO. 3HFZ000794

変更記号 REV.MARK

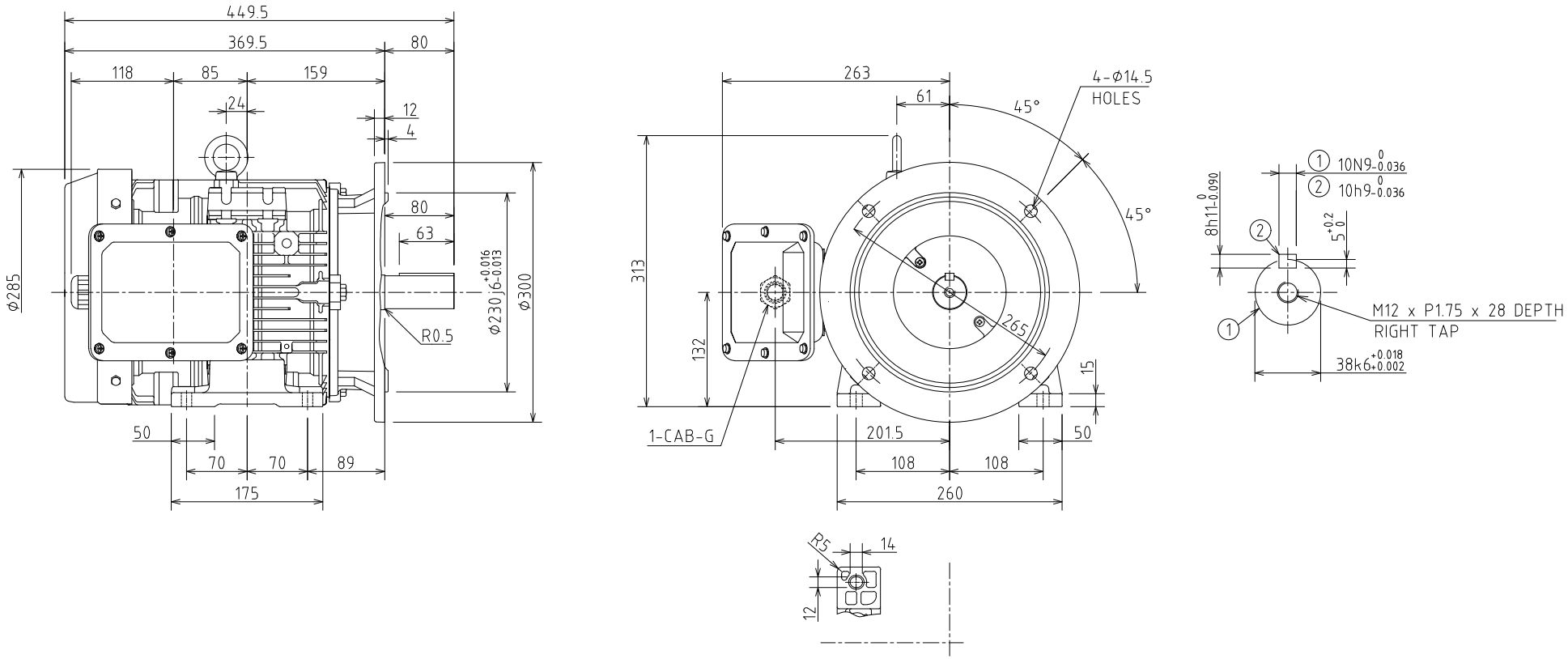

PNo.	極数 POLES	出力 OUTPUT	電圧-周波数 VOLTS-FREQ.	概略質量 APPROX. MASS 本体 MOTOR
1	2	5.5kW	380/400/415V-50/50/50Hz	-
2	2	7.5kW	380/400/415V-50/50/50Hz	-

保護方式 PROTECTION: IP55

出力 OUTPUT	極数 POLES	電圧 VOLTS	周波数 FREQ.	回転速度 FULL LOAD SPEED	軸受 BEARING	概略質量 APPROX. MASS
上記 Above table	上記 Above table	上記 Above table V	上記 Above table Hz	- min⁻¹	負荷側 LOAD SIDE 6308ZZC3	本体 MOTOR 上記 Above table
形 TYPE: IKKH	式 FORM: FCKLAW21E	耐熱クラス THERMAL CLASS: 155(F)	定格 RATING: S1	枠番号 FRAME: 132S	フランジ番号 FLANGE: -	反負荷側 OPP.L.SIDE 6208ZZC3

記号 MARK	年月日 DATE	承認 APPROVED BY	変更者 REVISED BY	記事 CONTENTS	保管 REGISTERED

変更 REVISIONS

尺度 SCALE: N.T.S.

単位 UNITS: mm

承認 APPROVED BY: N.Q.HUNG Jun.·9·'24

検図 CHECKED BY: N.T.PHUNG Jul.·9·'24

設計 DESIGNED BY: M.M.NHAT Jul.·8·'24

製図 DRAWN BY: M.M.NHAT Jul.·8·'24

名称 TITLE: 三相誘導電動機外形図

OUTLINE FOR THREE PHASE INDUCTION MOTOR

TOSHIBA 東芝産業機器アジア社 TOSHIBA INDUSTRIAL PRODUCTS ASIA CO., LTD

図面番号 DRAWING NO. 3HFZ000794

変更記号 REV.MARK

保管 REGISTERED M

配布先 PRESENT TO

REF. 3HFZ000709

IPA3-8

CAD-AC