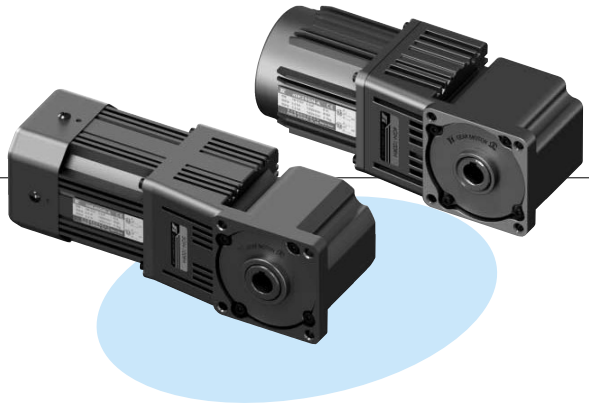

直交軸系列 齒輪減速機
Right-Angel Gear Reducer

5 GN - 150 RH

- RH: RA: 出力軸型 / RH: 中空軸型
- 150: 15, 20, 25, 30, 40, 45, 50, 60, 75, 90, 100, 120, 150, 160, 180, 200, 250, 300, 350, 400, 500, 600, 700
- GN: GN系列齒輪
- 5: 框號： 4: □80mm / 5: □90mm

應用範例 *Examples*

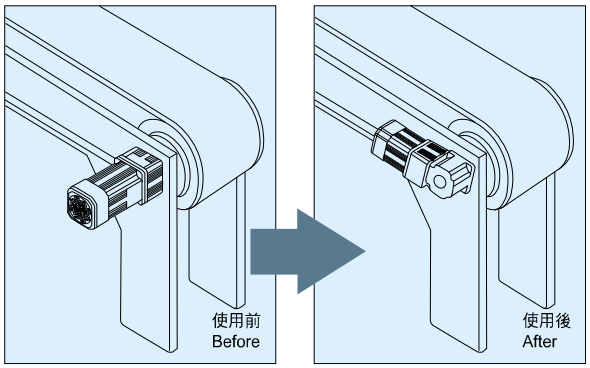

使用差異 Difference in usage

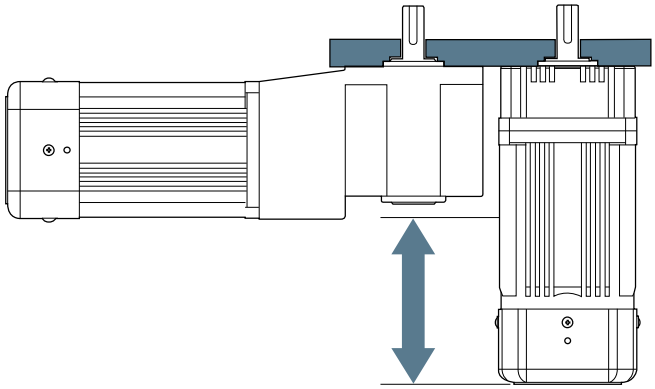

轉矩表 *Torque Table (Kg•cm)*

(Kg • cm) x 9.8/100=N•m

減速比	15	20	25	30	40	45	50	60	75	90	100	120	150	180	200	250	300	350	400	500	600	700
馬力	51.75%							53.50%						61.38%								
25W	14	19	23	28	37	42	47	58	72	87	96	120	120	120	120	120	120	120	120	120	120	120
40W	20	27	34	40	54	61	67	83	104	125	140	140	140	140	140	140	140	140	140	140	140	140
60W	29	39	49	59	79	88	98	122	152	183	203	244	260	260	260	260	260	260	260	260	260	260
90W	44	59	74	88	118	133	147	183	229	260	260	260	260	260	260	260	260	260	260	260	260	260
120W	55	73	92	110	147	165	184	228	260	260	260	260	260	260	260	260	260	260	260	260	260	260
150W	73	98	122	147	196	220	245	260	260	260	260	260	260	260	260	260	260	260	260	260	260	260

以上數值若有變動，恕不另行通知 We reserve the right to change without further notice.